PLAN COFRAJ

SECTIUNEA 1-1

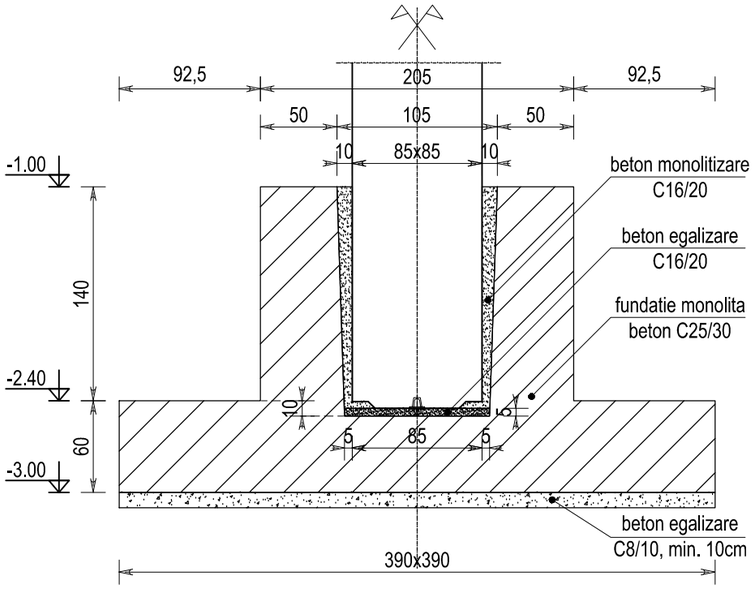

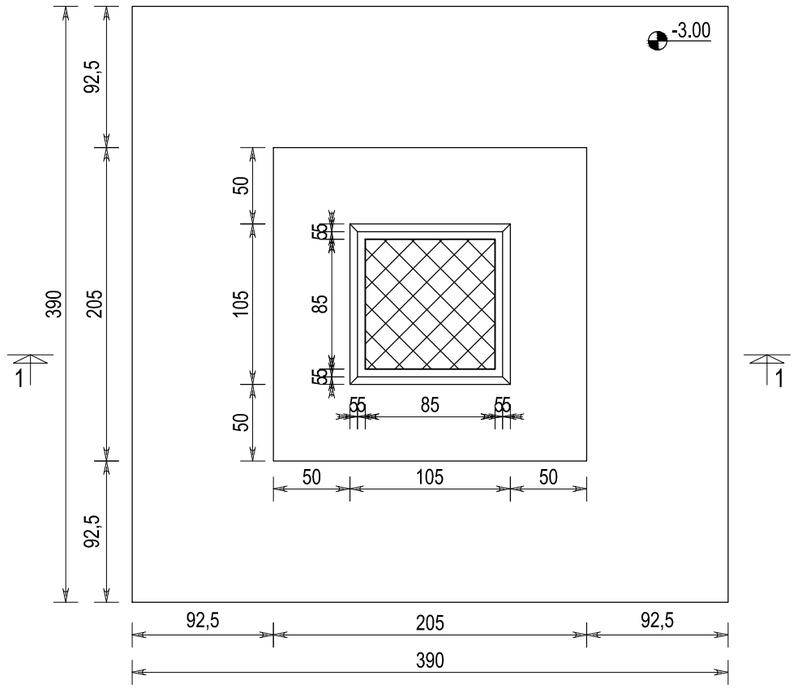

PLAN ARMARE

SECTIUNEA 2-2

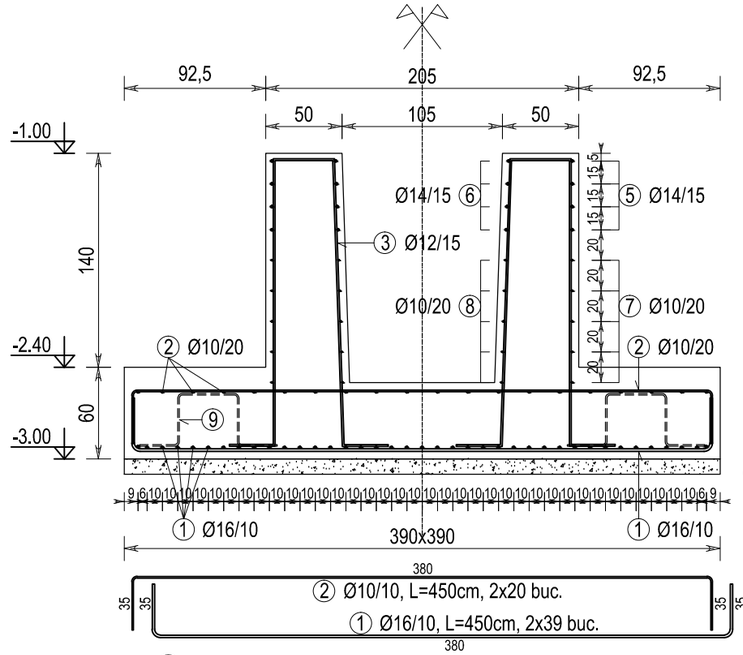

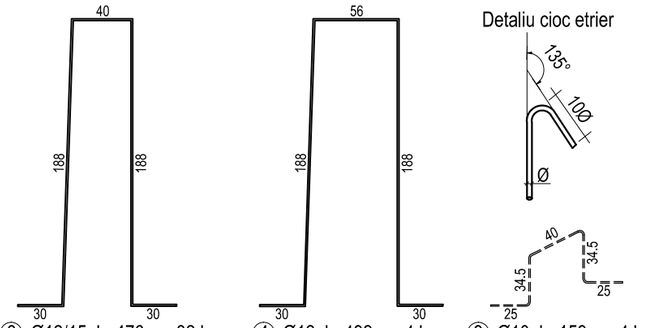

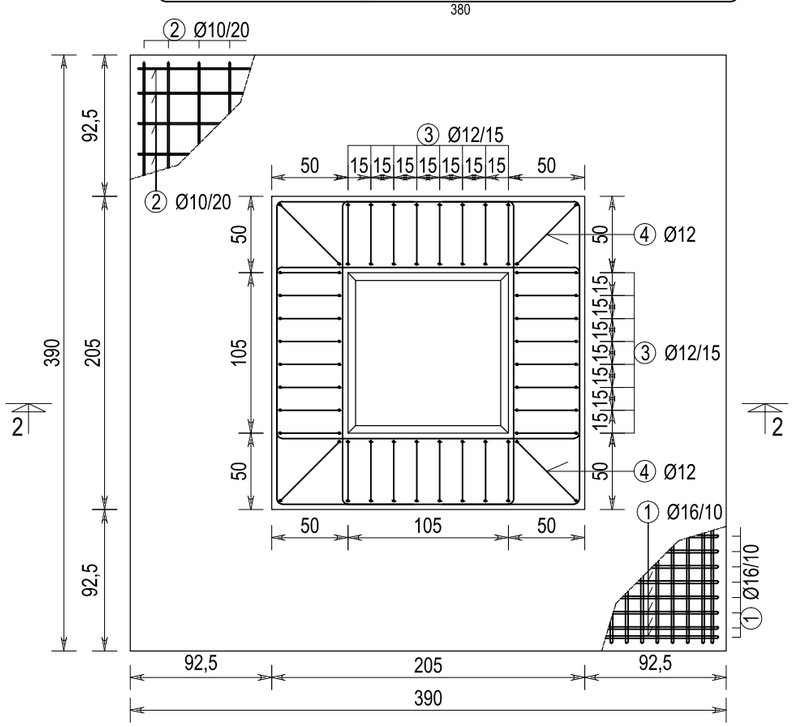

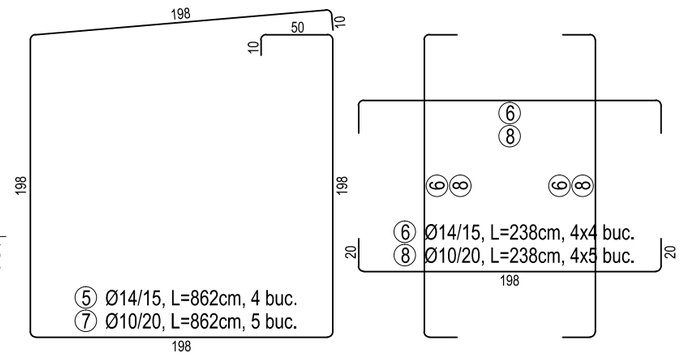

EXTRAS ARMATURA - OTEL BST500S

Marca	Diametru [mm]	Lungime [m]	Nr. buc.	Lungime totala [m]							
				Ø6	Ø8	Ø10	Ø12	Ø14	Ø16	Ø20	Ø25
1	16	4,5	78						351		
2	10	4,5	40			180					
3	12	4,76	32				152,32				
4	12	4,92	4				19,68				
5	14	8,62	4					34,48			
6	14	2,38	16					38,08			
7	10	8,62	5			43,1					
8	10	2,38	20			47,6					
9	10	1,59	4			6,36					
Lungimi totale [m]:				0	0	277,06	172	72,56	351	0	0
Mase specifice [kg/m]:				0,222	0,395	0,617	0,888	1,208	1,578	2,466	3,853
Masa totala pe diametre [kg]:				0,00	0,00	170,95	152,74	87,65	553,88	0,00	0,00
Masa totala [kg]:				**965,21**							

MATERIALE

BETON: conform detalii

ARMATURA: BST500S

OBSERVAŢII

- acoperire cu beton: 3.5 cm pentru guler, respectiv 5cm pentru talpa;
- dimensiunile etrierilor si ale furcilor sunt date la exterior.

TIP FUNDATIE: F1

www.encipedia.org

PLAN COFRAJ-ARMARE FUNDATIE MONOLITA